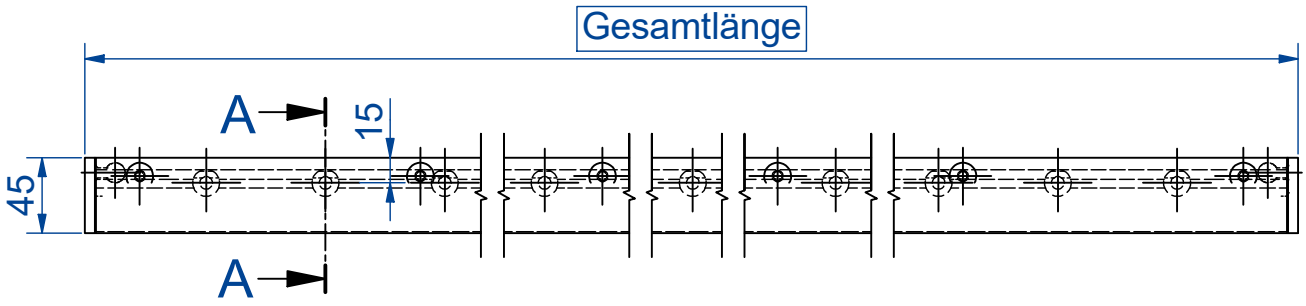

A-A (1 : 1,2)
(um 90° gedreht)

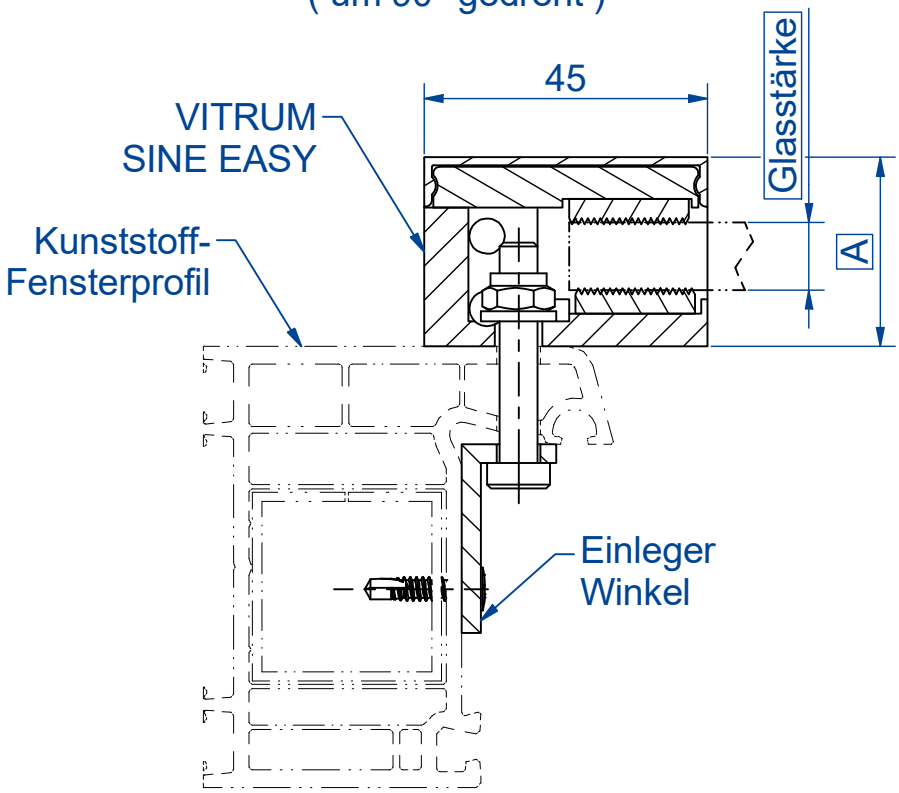

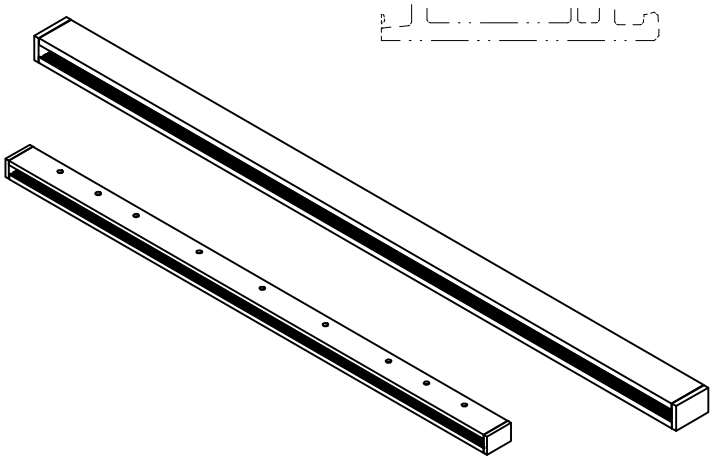

Glasstärke in mm	Systemaufbau A in mm
10,76	30
12,76	32
17,52	38
21,52	42
25,52	46

Bezeichnung
Vitrum INSERT mit Einleger Winkel
für VSG 10,76 / 12,76 / 17,52 / 21,52 / 25,52

Firma
Abel Metallsysteme GmbH & Co. KG
Industriestraße 1-5
36419 Geisa
Tel: 036967 / 59 37 0
Mail: info@abelsystem.de
Web: www.abelsystem.de

Das Urheberrecht an dieser Zeichnung und allen Beilagen, die dem Empfänger persönlich anvertraut sind, verbleibt jederzeit unserer Firma. Ohne unsere schriftliche Genehmigung dürfen sie nicht kopiert
und vervielfätigt, auch niemals an dritte Personen mitgeteilt oder zugänglich gemacht werden.

A1006568_AbelMedia.idw
Rev.: