Montageanleitung Geländersystem AQUA VIVA

Bodenmontage

1.-Aufbringen und Ausrichten der Unterkonstruktion
-Befestigungsmittel und Anzahl nach statischen Erfordernissen

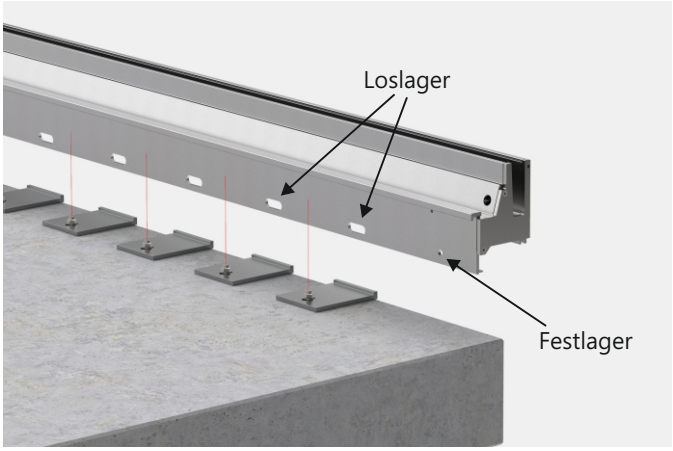

2.-Festlager und Loslager beachten

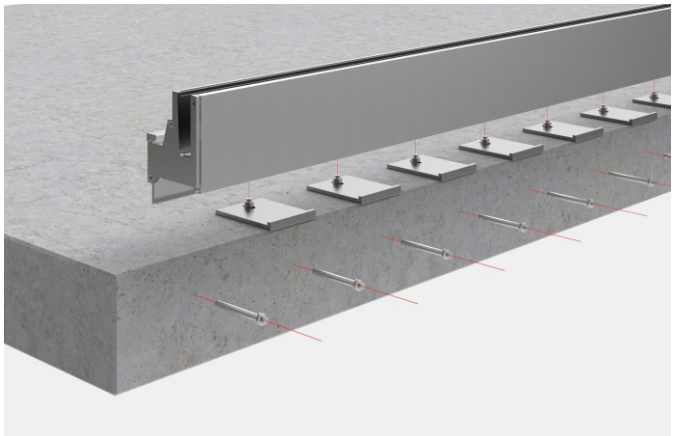

3.-Einhängen des Basisprofils und Verbinden mit der Unterkonstruktion

Seitenmontage

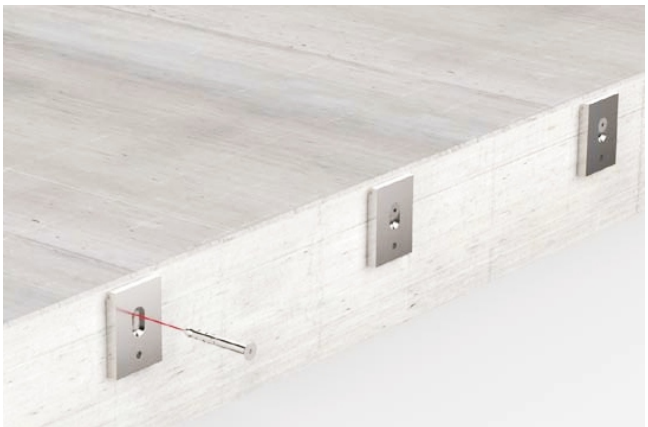

1.-Aufbringen und Ausrichten der Unterkonstruktion
-Befestigungsmittel und Anzahl nach statischen Erfordernissen

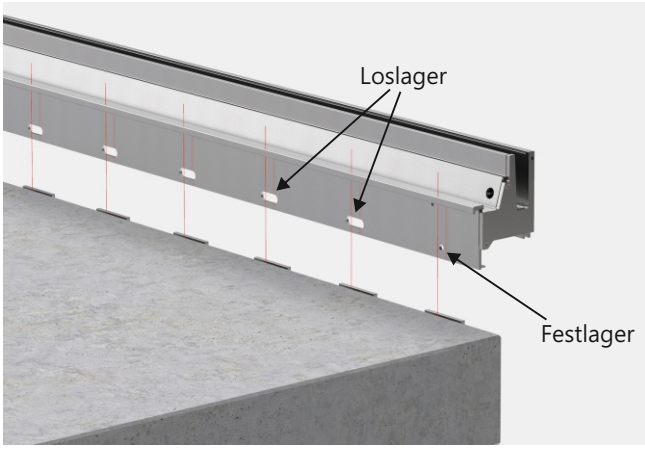

2.-Festlager und Loslager beachten

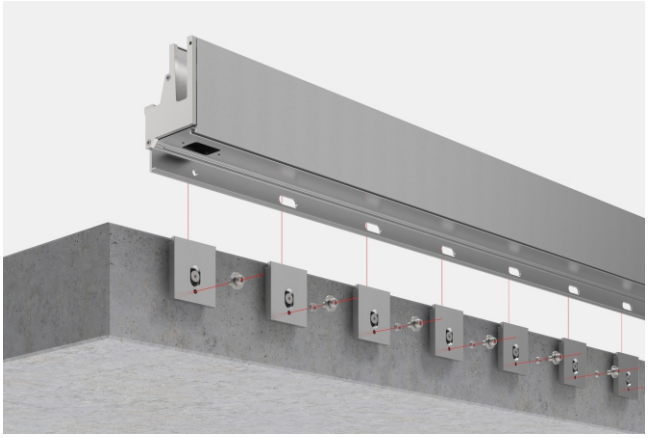

3.-Einhängen des Basisprofils und Verbinden mit der Unterkonstruktion

abel METALLSYSTEME

Abel Metallsysteme
GmbH & Co. KG
Industriestraße 1-5
36419 Geisa

Tel. +49(0)36967 / 5937-0
Fax +49(0)36967 / 5937-30
info@abelsystem.de
www.abelsystem.de

3.-Säubern der zu verklebenden Oberflächen
-Untergründe müssen sauber, trocken und fettfrei sein
-Aufbringen von Würth K+D Haftplus Metall Profl1(Art.-Nr. 089010061)
-mit Würth Konstruktionsklebstoff SMP Extreme (Art.-Nr. 0893 237 130) verkleben

4.-Spannelement einbringen und Profile mit der Ecke verspannen

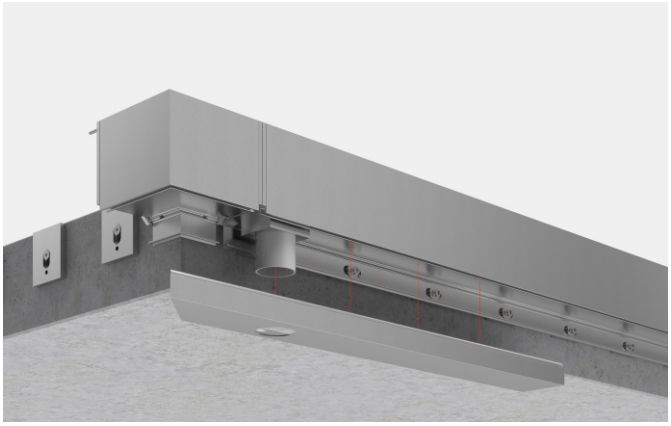

5.-Blende klein an Fallrohranschluss anpassen und einklinken

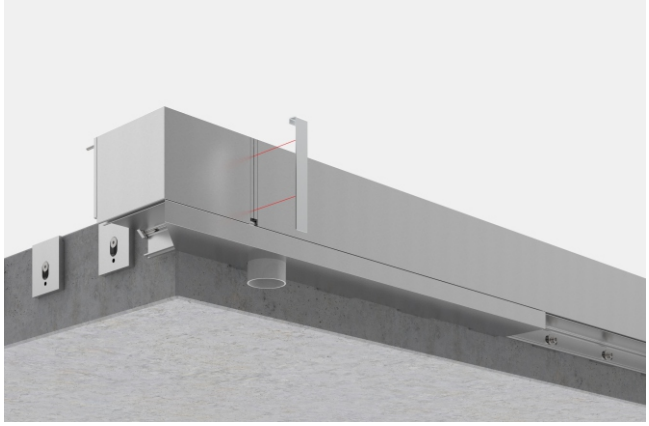

6.-Aufbringung der Stoßabdeckung mit dauerelastischem Dichtstoff verkleben

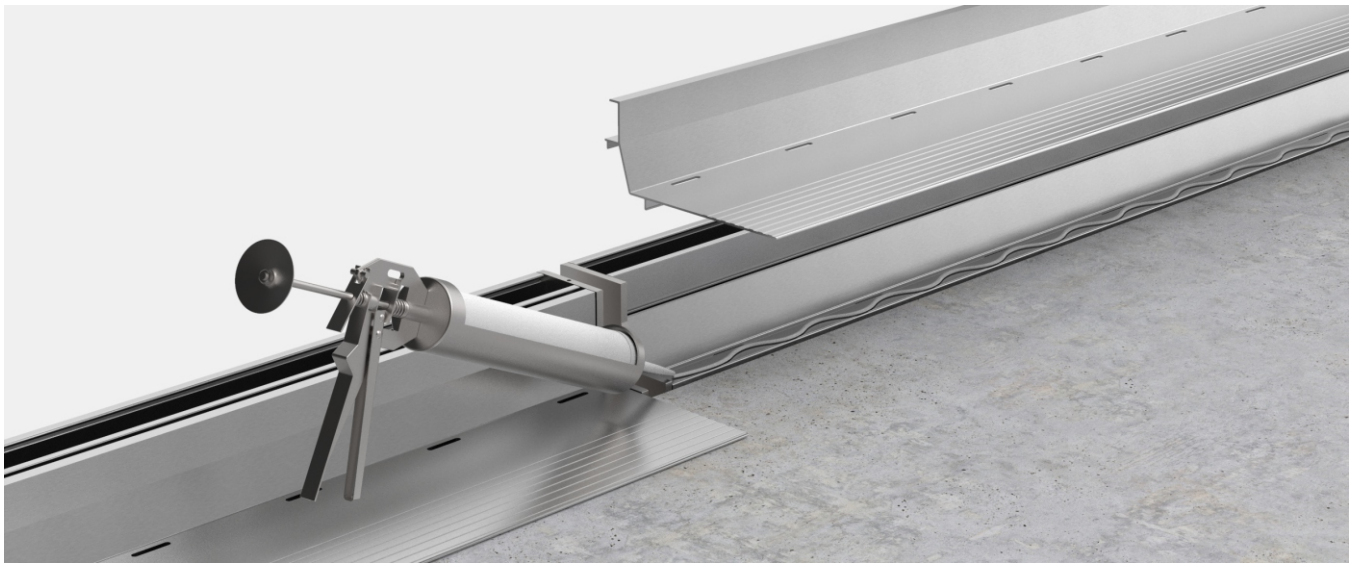

7. -Klebeflächen reinigen und mit Würth K+D Haftplus Metall(Art.-Nr. 089010061) vorbehandeln
-Aufsatzprofil mit Würth Konstruktionsklebstoff SMP Extreme (Srt.-Nr.0893 237 130) auf Basisprofil vollflächig verkleben und gleichzeitig Eindichten

Abel Metallsysteme
GmbH & Co. KG
Industriestraße 1-5
36419 Geisa

Tel. +49(0)36967 / 5937-0
Fax +49(0)36967 / 5937-30
info@abelsystem.de
www.abelsystem.de

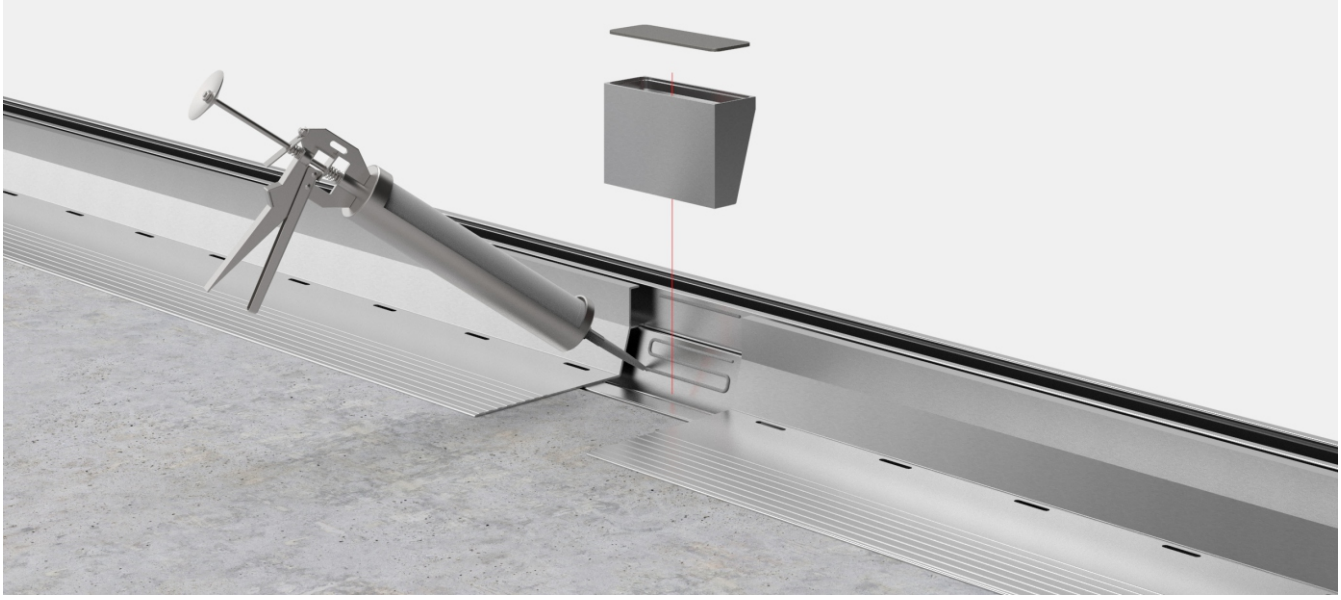

8.-Herstellen der bauseitigen Öffnung für das Revisionselement in den Aufsatzprofilen
-Klebeflächen reinigen und mit Würth K+D Haftplus Metall (Art.-Nr.089010061) vorbehandeln
-Revisionselemente mit Würth K+D Haftplus SMP Extreme (Art.-Nr.0893 237 130) einkleben

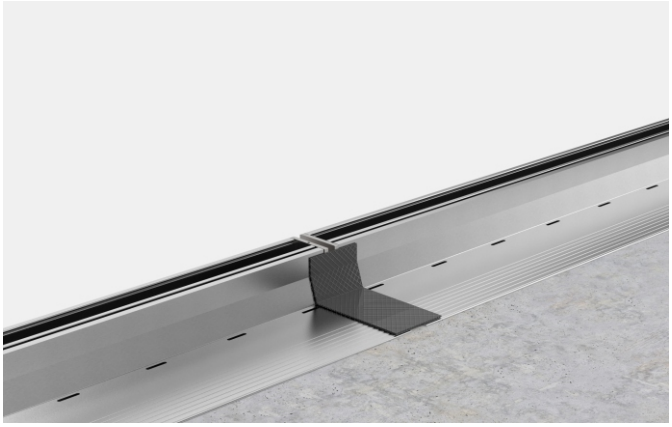

9.-Stoßverbindung gesondert andichten

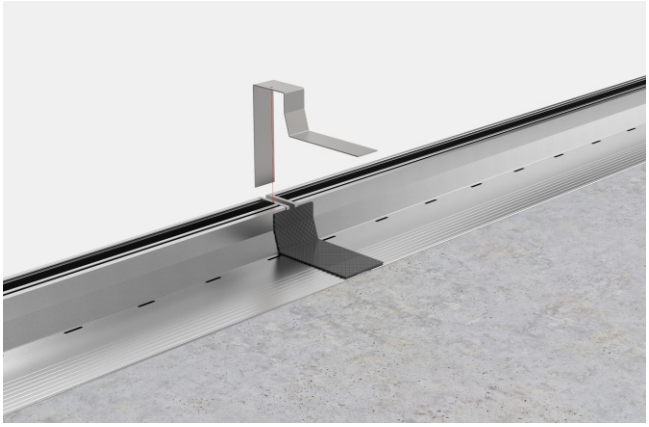

10.-Aufbringen der Dehnstoßabdeckung

11.-Verschraubung der Abdeckung

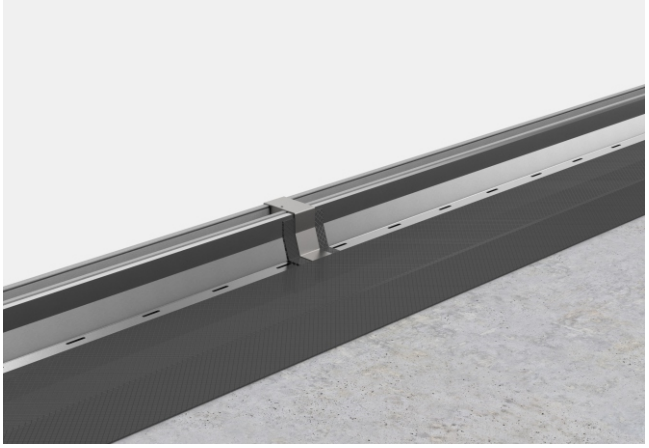

12.-Herstellen der bauseitigen Andichtung auf die Aufsatzprofile

abel METALLSYSTEME

Abel Metallsysteme
GmbH & Co. KG
Industriestraße 1-5
36419 Geisa

Tel. +49(0)36967 / 5937-0
Fax +49(0)36967 / 5937-30
info@abelsystem.de
www.abelsystem.de

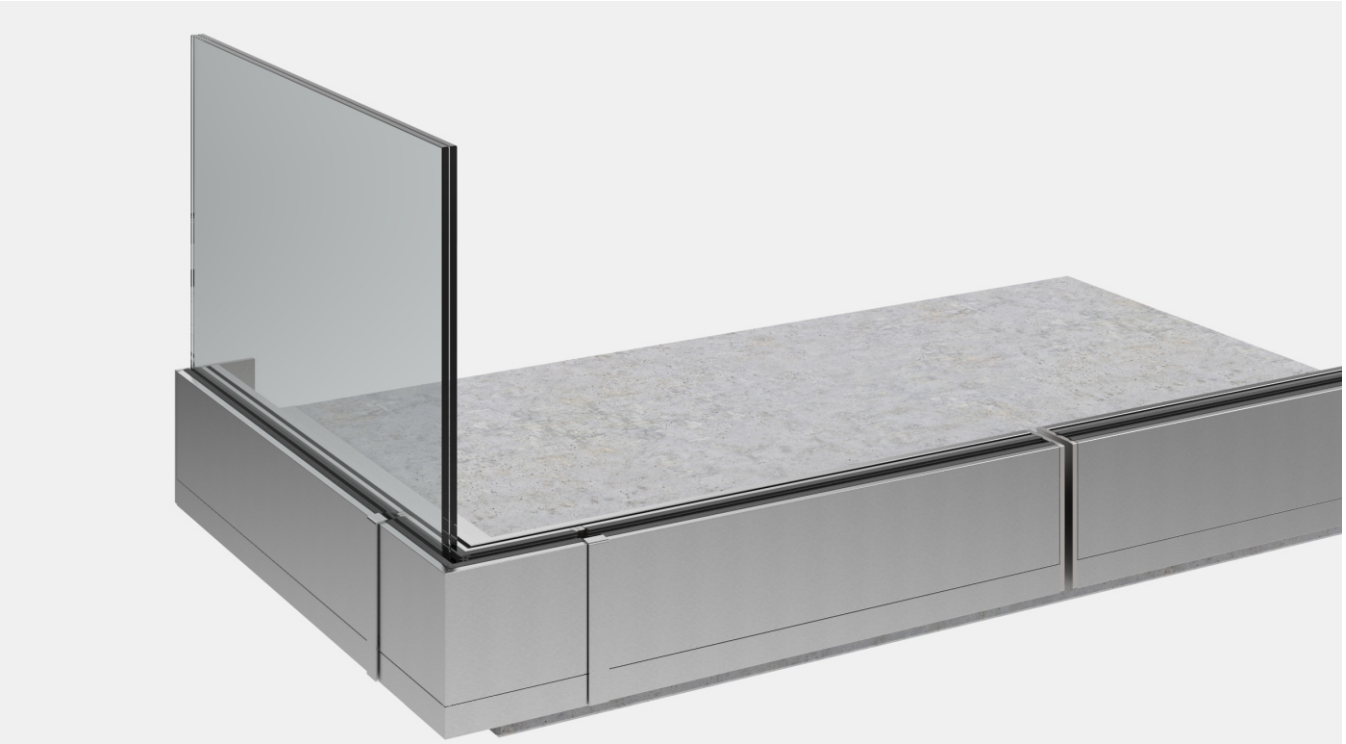

13.-einbringen der Glasscheiben
-in den Eckteilen keine Glasauflage/Keile einbringen!

14.-Glasausschnitt am Dehnstoß einsetzen
-Siehe Beiblatt Dehnstoß!

15.-fertigstellen das Glasgeländers AQUA VIVA
-bauseitiger Anschluss der Entwässerungsrohre

Allgemeine Verarbeitungshinweise Geländersystem AQUA VIVA

- Verarbeitungstemperatur +10°C bis +30°C
- alle Klebeflächen müssen sauber, trocken und fettfrei sein
- die Trockenzeit der Klebe-/Dichtmassen vor der Weiterverarbeitung beträgt **mindestens** 48h, bei schlechten Witterungsverhältnissen kann sich diese Zeit verlängern
- nur Würth Konstruktionsklebstoff SMP Extreme (Art.-Nr.0893 237 130) und Würth K+D Haftplus Metall (Art.-Nr.089010061) verwenden
- alle Klebeflächen auf Aluminium mit Würth K+D Haftplus Metall (Art.-Nr.089010061) vorbehandeln
- **Keine Gewährleistung bei falscher Anwendung**

abel METALLSYSTEME

Abel Metallsysteme GmbH & Co. KG
Industriestraße 1-5
36419 Geisa

Tel. +49(0)36967 / 5937-0
Fax +49(0)36967 / 5937-30
info@abelsystem.de
www.abelsystem.de