Montageanleitung Glasmontagesystem ADJUST VISIOPLAN

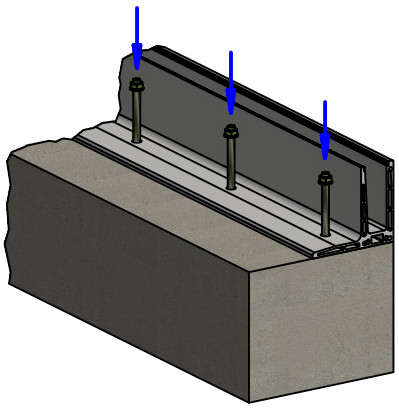

1. Basisprofil am Baukörper befestigen

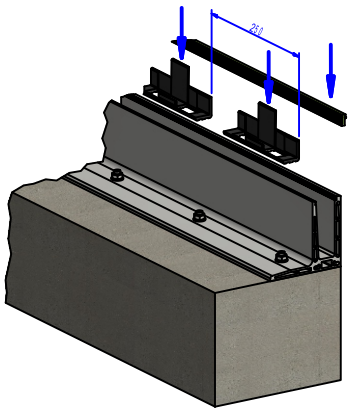

2. Anlagegummi anbringen und Glasmontagesystem (Abstand 250 mm) einlegen*

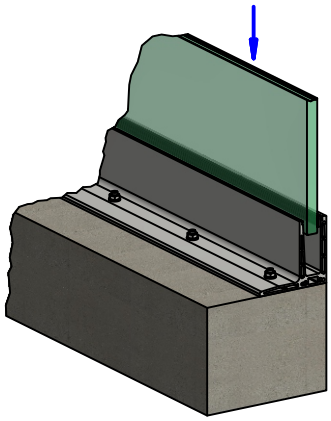

3. VSG Glasscheibe einsetzen

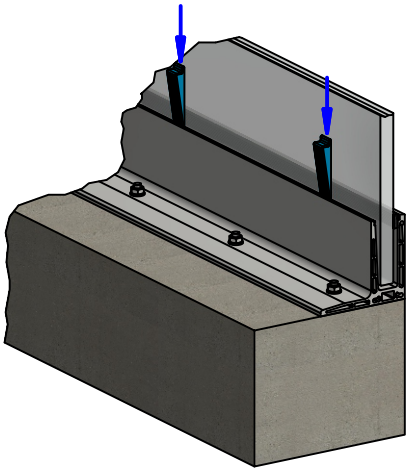

4. Montagekeile (blau) zur Stabilisierung der VSG Glasscheibe einlegen

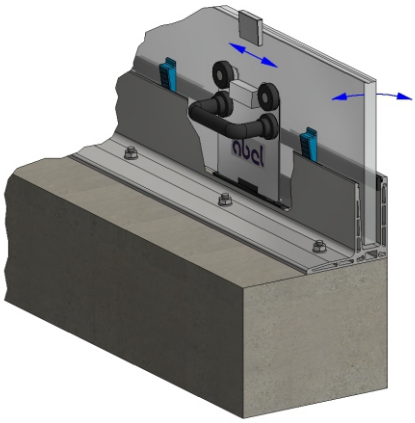

5. Mit dem Montagewerkzeug die Verstellung des Systems ADJUST ausführen

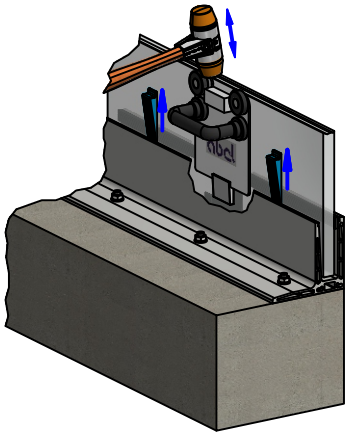

6. Zahnkeile <u>zwischen</u> den Glasmontagesystemen ADJUST einsetzen und durch einschlagen aufspreizen
   ACHTUNG: <u>nicht</u> auf dem ADJUST -System einsetzen

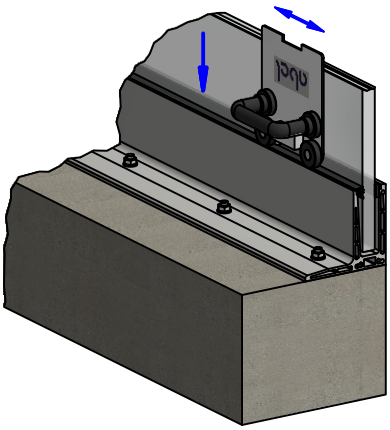

7. Mit Montagewerkzeug das innere Gummi eindrücken

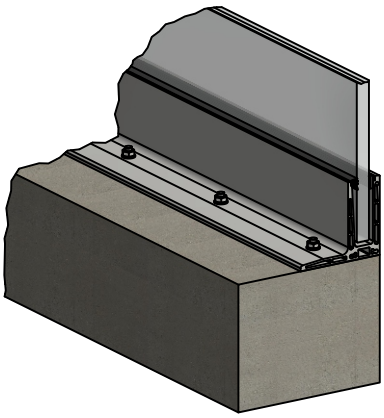

8. Das fertige exakt ausgerichtete Ganzglasgeländer

* Bitte beachten Sie, dass das Glasauflageelement ohne Werkzeug nicht mehr aus dem Glasführungskanal zu entnehmen ist

abel METALLSYSTEME

Abel Metallsysteme GmbH & Co. KG
Industriestraße 1-5
36419 Geisa

Tel. +49(0)36967 / 5937-0
Fax +49(0)36967 / 5937-30
info@abelsystem.de
www.abelsystem.de