Montageanleitung
Absturzsicherung VITRUM SINE mit AbP

1. Bohren des Fensterrahmens -
   idealerweise während der Fensterproduktion

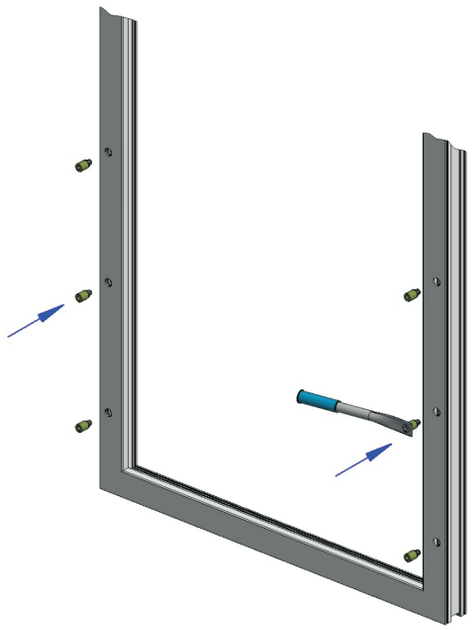

2. Setzen der Dübel in Abhängigkeit vom
   Profil

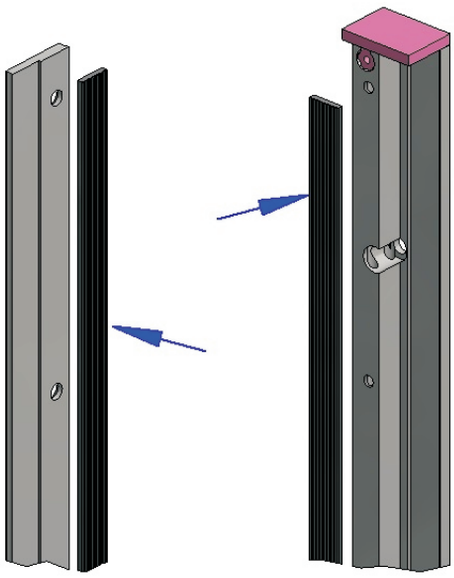

3. Verkleben des Gummis (selbstklebend)
   in der Aufnahmeleiste
   -Gummis erst kurz vor dem Einstellen
   des Glases einkleben

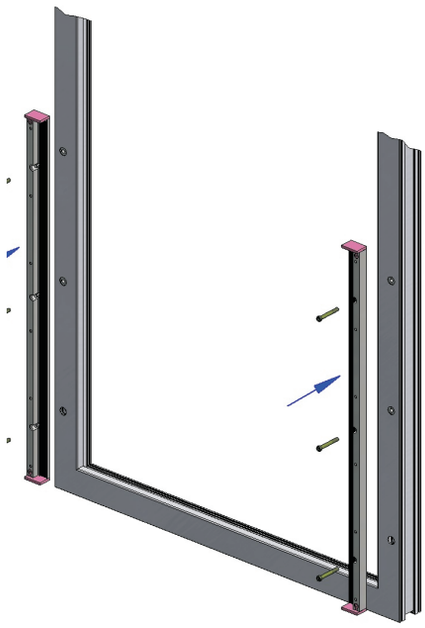

4. Anschrauben der Aufnahmeleiste
   mit Zylinderkopfschrauben DIN 6912

Abel Metallsysteme
GmbH & Co. KG
Industriestraße 1-5

Tel. +49(0)36967 / 5937-0
Fax +49(0)36967 / 5937-30
info@abelsystem.de

Montageanleitung
Absturzsicherung VITRUM SINE mit AbP

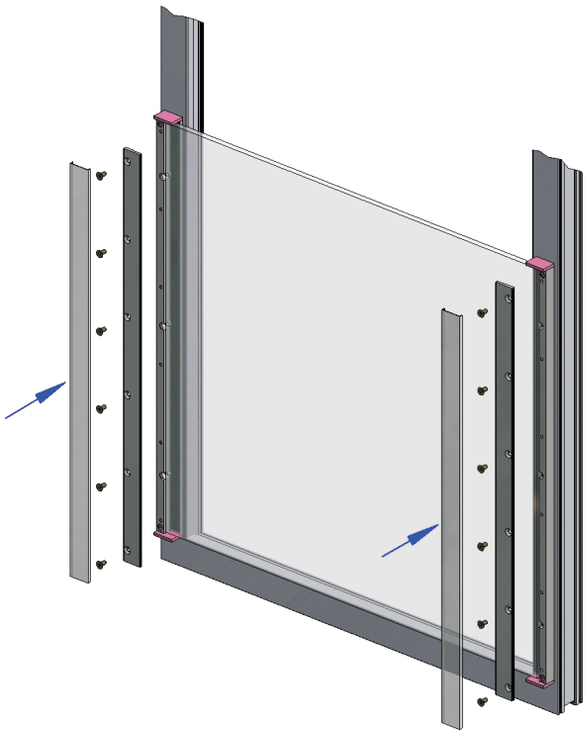

5. Glaseinbau und Verspannen des Glases mit der Abdeckleiste mit den Senkkopfschrauben DIN 7991

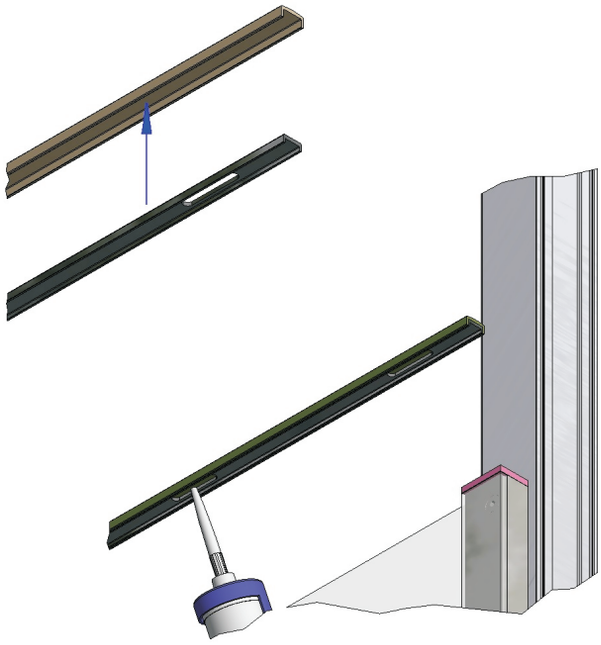

6. Montieren des Gummis im Kantenschutz

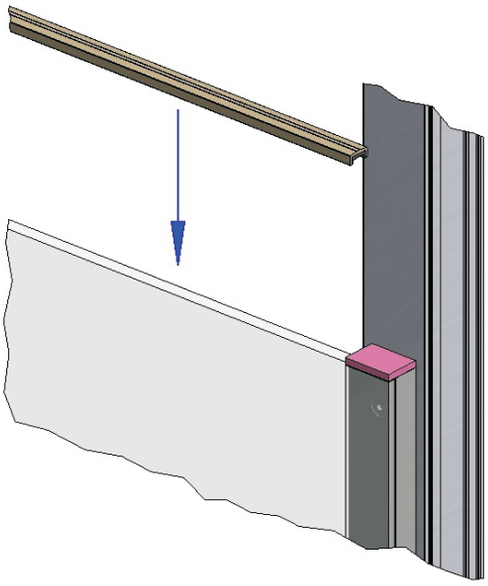

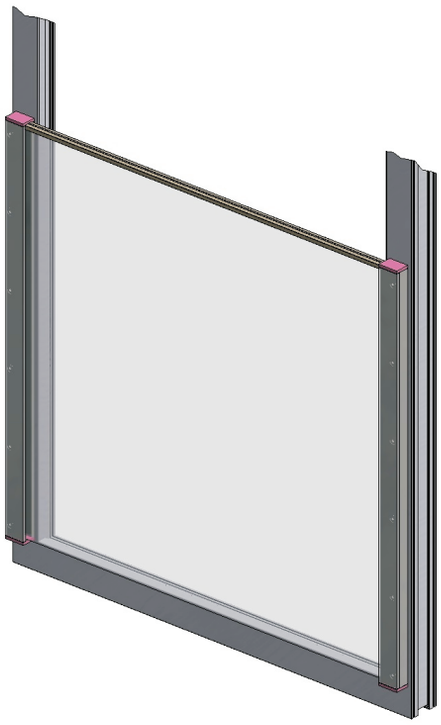

7. Ankleben des Kantenschutzes auf die freie Glaskante mit dauerelastischen Dichtstoff der Gruppe E nach DIN18545-2 (z.B. Sikasil SG500)

Abel Metallsysteme
GmbH & Co. KG
Industriestraße 1-5

Tel. +49(0)36967 / 5937-0
Fax +49(0)36967 / 5937-30
info@abelsystem.de